SCHEDA TECNICA STARK QG SOCKET EU

IT

Aspetto e dimensioni (mm)

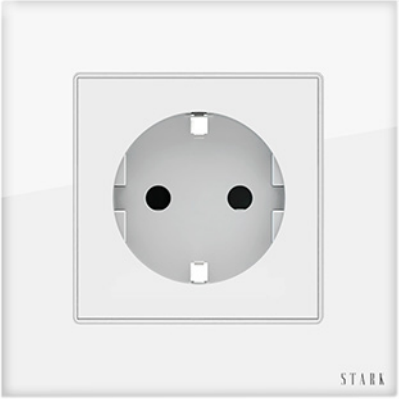

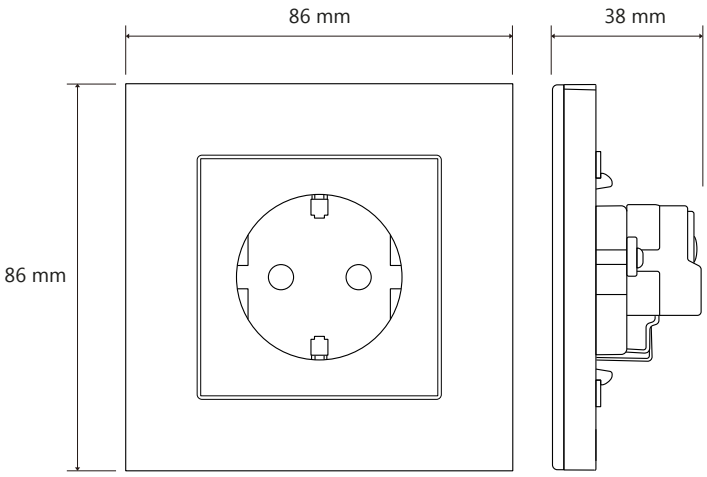

Caratteristiche Tecniche

DESCRIZIONE	PRESA DI TIPO F O SCHUKO
PRODOTTI A MARCHIO	EASYDOM
DIMENSIONI	86 x 86 mm
COLORE	BLACK, WHITE
MATERIALE	VETRO TEMPERATO
ASSORBIMENTO	16A
TENSIONE DI INGRESSO	CA 220 V
SCATOLA DA INCASSO	SCATOLA QUADRATA 86 x 86 x 34.7 mm
GRADO DI PROTEZIONE	IP 20
OMOLOGAZIONI	CE, RoHS

Descrizione e indicazioni per l'installazione

La linea Stark QG offre una gamma diversificata di prese progettate per una connettività avanzata e versatile: ogni presa è stata studiata con precisione per adattarsi a differenti standard e requisiti funzionali.

Presa di tipo F (Schuko) progettata per garantire un collegamento elettrico sicuro e affidabile, ideale per applicazioni domestiche e professionali compatibili con lo standard europeo.

MODULARITÀ - Stark QG Socket EU è progettato per essere installato su cassette quadrate che si possono agganciare lateralmente, consentendo di creare sequenze personalizzate, in base alle esigenze e allo spazio disponibile, anche in combinazione con gli altri elementi che compongono la serie Stark QG.

ATTENZIONE!

- Deve essere installato o smontato da un elettricista professionista.
- Non utilizzare con le mani bagnate per evitare scosse elettriche.
- Non utilizzare in caso di cortocircuito o sovraccarico.
- È severamente vietata l'installazione a macchina accesa.

INSTALLAZIONE

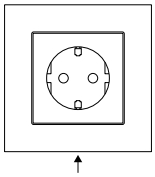

Figura 1

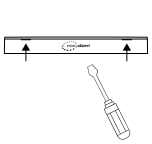

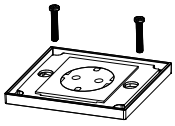

Figura 2

1 - Per aprire Stark QG Socket EU usare un cacciavite piatto e fare leva sui 2 inviti nella parte inferiore (Figura 1)

2 - Utilizzare le viti di montaggio per fissare la presa (Figura 2)

3 - Richiudere Stark QG Socket EU incastrando il coperchio nella posizione iniziale

Secondo la normativa vigente, questo prodotto a fine vita deve essere smaltito in modo differenziato dai rifiuti urbani (come indicato dal simbolo "Bidone barrato" presente sul prodotto). Pertanto, al termine dell'utilizzo, l'utente dovrà farsi carico di conferire il prodotto ad un idoneo centro di raccolta differenziata oppure di consegnarlo al rivenditore all'atto dell'acquisto di un nuovo prodotto. La raccolta differenziata è indispensabile per limitare il potenziale impatto sull'Ambiente e sulla Salute derivante da uno smaltimento improprio delle apparecchiature elettriche ed elettroniche a fine vita. Per maggiori informazioni rivolgersi al servizio locale di smaltimento dei rifiuti.

Il produttore si riserva la facoltà di modificare le caratteristiche tecniche e il prodotto stesso in qualsiasi momento senza dare alcun preavviso

STARK QG SOCKET EU DATA SHEET

EN

Appearance and dimensions (mm)

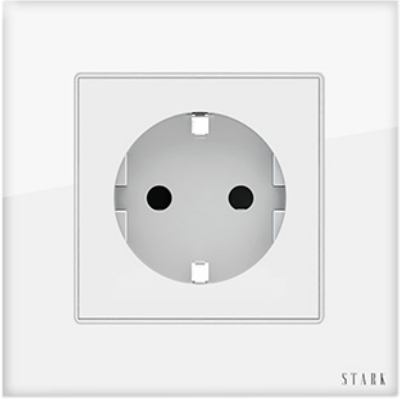

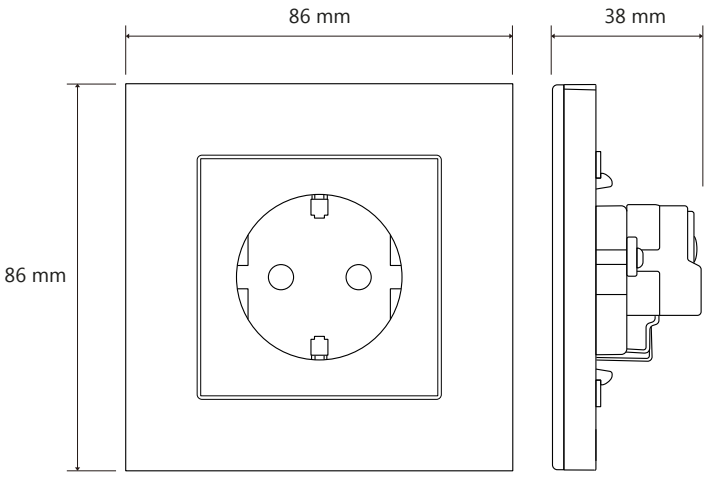

Technical Specifications

DESCRIPTION	TYPE F OR SCHUKO PLUG
BRANDED PRODUCTS	EASYDOM
DIMENSIONS	86 x 86 mm
COLOUR	BLACK, WHITE
MATERIAL	TEMPERED GLASS
ABSORPTION	16A
INPUT VOLTAGE	CA 220 V
FLUSH-MOUNTED BOX	SQUARE BOX 86 x 86 x 34.7 mm
DEGREE OF PROTECTION	IP 20
HOMOLOGATIONS	CE, RoHS

Description and installation instructions

The Stark QG line offers a diverse range of sockets designed for advanced and versatile connectivity: each socket has been precisely engineered to adapt to different standards and functional requirements.

Type F (Schuko) socket designed to ensure a safe and reliable electrical connection, ideal for domestic and professional applications compatible with the European standard.

MODULARITY - Stark QG Socket EU is designed to be installed on square boxes that can be hooked onto the side, allowing you to create custom sequences based on your needs and available space, even in combination with other elements in the Stark QG series.

WARNING!

- Must be installed or removed by a professional electrician.
- Do not use with wet hands to avoid electric shock.
- Do not use in case of short circuit or overload.
- Installation while the machine is running is strictly prohibited.

INSTALLATION

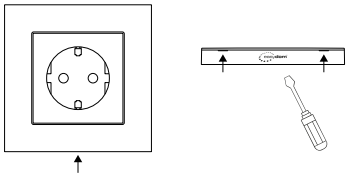

Figure 1

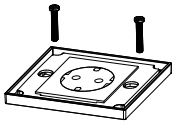

Figure 2

1 - To open Stark QG Socket EU, use a flat screwdriver and lever on the 2 tabs at the bottom (Figure 1).

2 - Use the mounting screws to secure the socket (Figure 2).

3 - Close Stark QG Socket EU by fitting the cover into its initial position.

According to current legislation, this product must be disposed of separately from municipal waste at the end of its life (as indicated by the “crossed-out wheelie bin” symbol on the product). Therefore, at the end of its useful life, the user must take responsibility for delivering the product to a suitable separate collection center or returning it to the retailer when purchasing a new product. Separate collection is essential to limit the potential impact on the environment and health resulting from improper disposal of electrical and electronic equipment at the end of its life. For more information, contact your local waste disposal service.

The manufacturer reserves the right to modify the technical characteristics and the product itself at any time without prior notice.

DOCUMENTO TÉCNICO STARK QG SOCKET EU

ES

Aspecto y dimensiones (mm)

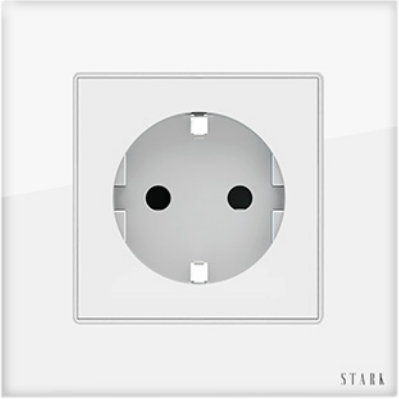

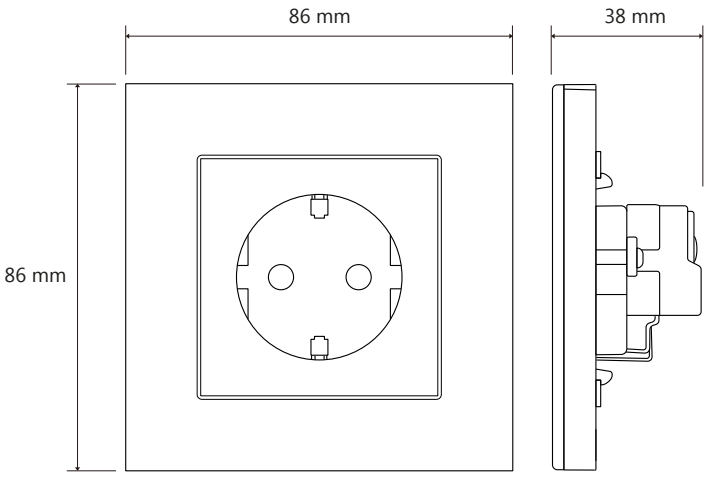

Especificaciones Técnicas

DESCRIPCIÓN	ENCHUFE TIPO F O SCHUKO
PRODUCTOS DE MARCA	EASYDOM
DIMENSIONES	86 x 86 mm
COLOR	BLACK, WHITE
MATERIALE	CRISTAL TEMPLADO
ABSORCIÓN	16A
TENSIÓN	CA 220 V
CAJA DE EMPOTRA	CAJA CUADRADA 86 x 86 x 34.7 mm
GRADO DE PROTECCIÓN	IP 20
HOMOLOGACIONES	CE, RoHS

Descripción e instrucciones de instalación

La línea Stark QG ofrece una gama diversificada de tomas diseñadas para una conectividad avanzada y versátil: cada toma ha sido estudiada con precisión para adaptarse a diferentes estándares y requisitos funcionales.

Toma de tipo F (Schuko) diseñada para garantizar una conexión eléctrica segura y confiable, ideal para aplicaciones domésticas y profesionales compatibles con la norma europea.

MODULARIDAD: Stark QG Socket EU está diseñado para instalarse en cajas cuadradas que se pueden acoplar lateralmente, lo que permite crear secuencias personalizadas, según las necesidades y el espacio disponible, incluso en combinación con los demás elementos que componen la serie Stark QG.

ATENCIÓN!

- Asegúrese de que la alimentación está desconectada antes de la instalación.
- Debe ser instalado o desmontado por un electricista profesional.
- No utilizar con las manos mojadas para evitar descargas eléctricas.
- No utilizar en caso de cortocircuito o sobrecarga.

INSTALACIÓN

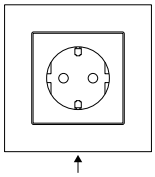

Figura 1

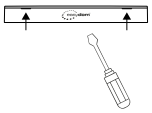

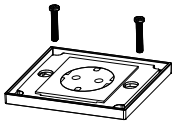

Figura 2

1 - Para abrir Stark QG Socket EU, utilice un destornillador plano y haga palanca en las dos lengüetas de la parte inferior (Figura 1)

2 - Utilice los tornillos de montaje para fijar la toma (Figura 2)

3 - Vuelva a cerrar Stark QG Socket EU encajando la tapa en su posición inicial.

De acuerdo con la legislación vigente, este producto debe eliminarse por separado de los residuos urbanos al final de su vida útil (como indica el símbolo del "contenedor tachado" que aparece en el producto). Por lo tanto, al final de su uso, el usuario debe asumir la responsabilidad de llevar el producto a un centro adecuado de recogida selectiva de residuos o entregarlo al minorista al comprar un nuevo producto. La recogida selectiva de residuos es esencial para limitar el impacto potencial sobre el Medio Ambiente y la Salud derivado de la eliminación inadecuada de aparatos eléctricos y electrónicos al final de su vida útil. Para más información, póngase en contacto con su servicio local de recogida de residuos.

El fabricante se reserva el derecho de modificar las especificaciones técnicas y el propio producto en cualquier momento y sin previo aviso.